aluplast GmbH | Kunststoff-Fenstersysteme
Auf der Breit 2 | DE - 76227 Karlsruhe
fon: +49 721 47171-0 | fax: -999
info.de@aluplast.net | www.aluplast.net

a	system	c 3)	d																		grubość oszklenia [mm]
85mm	IDEAL 7000 + 16mm + 4mm występ ->170x39	×	38 - 39mm	40 - 41mm	42 - 43mm	44 - 45mm	46 - 47mm	48 - 49mm	50 - 51mm	52 - 53mm	54 - 55mm	56 - 57mm	58 - 59mm	60 - 61mm	62 - 63mm	64 - 65mm	66 - 67mm	68 - 69mm	70 - 71mm	72 - 73mm	74 - 75mm	38-75
81mm	IDEAL 7000 + 16mm + 0mm występ ->170x39	×	34 - 35mm	36 - 37mm	38 - 39mm	40 - 41mm	42 - 43mm	44 - 45mm	46 - 47mm	48 - 49mm	50 - 51mm	52 - 53mm	54 - 55mm	56 - 57mm	58 - 59mm	60 - 61mm	62 - 63mm	64 - 65mm	66 - 67mm	68 - 69mm	70 - 71mm	34-71
73mm	IDEAL 8000 + 8mm / 180250 ->180x26, 180x47, 180x69	4mm	22 - 23mm	24 - 25mm	26 - 27mm	28 - 29mm	30 - 31mm	32 - 33mm	34 - 35mm	36 - 37mm	38 - 39mm	40 - 41mm	42 - 43mm	44 - 45mm	46 - 47mm	48 - 49mm	50 - 51mm	52 - 53mm	54 - 55mm	56 - 57mm	58 - 59mm	22-59
67mm	energeto 5000 view skrzydło ->150x80	2mm	×	×	×	⚠➡|J| 24 - 25mm	26 - 27mm	28 - 29mm	30 - 31mm	32 - 33mm	34 - 35mm	36 - 37mm	38 - 39mm	40 - 41mm	42 - 43mm	44 - 45mm	46 - 47mm	48 - 49mm	50 - 51mm	52 - 53mm	54 - 55mm	24-55
65mm	IDEAL 7000, IDEAL 8000, Nord-line ramy, lift-slide 4)	4mm	14 - 15mm	16 - 17mm	18 - 19mm	20 - 21mm	22 - 23mm	⚠➡|J| 24 - 25mm	26 - 27mm	28 - 29mm	30 - 31mm	32 - 33mm	34 - 35mm	36 - 37mm	38 - 39mm	40 - 41mm	42 - 43mm	44 - 45mm	46 - 47mm	48 - 49mm	50 - 51mm	14-51
63mm	IDEAL 5000 + 8mm / 180250 ->150x27	4mm	12 - 13mm	14 - 15mm	16 - 17mm	18 - 19mm	20 - 21mm	22 - 23mm	⚠➡|J| 24 - 25mm	26 - 27mm	28 - 29mm	30 - 31mm	32 - 33mm	34 - 35mm	36 - 37mm	38 - 39mm	40 - 41mm	42 - 43mm	44 - 45mm	46 - 47mm	48 - 49mm	12-49
55mm	IDEAL 4000, IDEAL 5000, Nord-line skrzydło, smart-slide 5) 6), IDEAL 2000 + 8mm ->120x26, 120x32, 120x82, 120x86, 140x47	4mm	4 - 5mm	6 - 7mm	8 - 9mm	10 - 11mm	12 - 13mm	14 - 15mm	16 - 17mm	18 - 19mm	20 - 21mm	22 - 23mm	⚠➡|J| 24 - 25mm	26 - 27mm	28 - 29mm	30 - 31mm	32 - 33mm	34 - 35mm	36 - 37mm	38 - 39mm	40 - 41mm	4-41
47mm	IDEAL 2000, multi-slide 5)	3mm	×	×	×	×	4 - 5mm	6 - 7mm	8 - 9mm	10 - 11mm	12 - 13mm	14 - 15mm	16 - 17mm	18 - 19mm	20 - 21mm	22 - 23mm	⚠➡|J| 24 - 25mm	26 - 27mm	28 - 29mm	30 - 31mm	32 - 33mm	4-33
32mm	easy-slide 5) easy-slide 6) ->100078	3mm	×	×	×	×	×	×	×	×	×	×	×	3 - 5mm	6 - 7mm	8 - 9mm	10 - 11mm	12 - 13 mm	14 - 15mm	16 - 17mm	18 - 19mm	3-19
20/22mm	mono-slide 5) 6)	3/5mm	×	×	×	×	×	×	×	×	×	×	×	×	×	×	×	×	×	3 - 4mm	6 - 8mm	3-8

b listwy przyszybowe

(CL) Classic-line — 10.5 — 10-46 mm

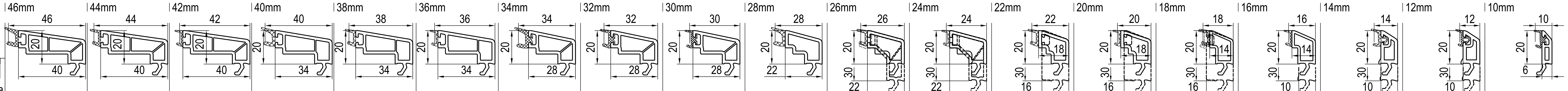

h	uszczelka	ściśnięta	46mm	44mm	42mm	40mm	38mm	36mm	34mm	32mm	30mm	28mm	26mm	24mm	22mm	20mm	18mm	16mm	14mm	12mm	10mm
h = 20mm 1) 2)	czarny	[mm]	■ 140741 [6]	■ 140841 [4]	■ 140641 [2]	■ 120740 [6]	■ 120840 [4]	■ 120640 [2]	■ 120738 [6]	■ 120838 [4]	■ 120638 [2]	■ 120736 [6]	■ 120836 [4]	■ 120636 [2]	■ 120835 [4]	■ 120635 [2]	■ 120833 [4]	■ 120633 [2]	■ 120832 [4]	■ 120632 [2]	■ 140631 [4]
	papirusowa biel	[mm]	☐ 140771 [6]	☐ 140871 [4]	☐ 140671 [2]	☐ 120770 [6]	☐ 120870 [4]	☐ 120670 [2]	☐ 120768 [6]	☐ 120868 [4]	☐ 120668 [2]	☐ 120766 [6]	☐ 120866 [4]	☐ 120666 [2]	☐ 120865 [4]	☐ 120665 [2]	☐ 120863 [4]	☐ 120663 [2]	☐ 120862 [4]	☐ 120662 [2]	☐ 140661 [4]
h = 30mm 2)	czarny	[mm]	-	-	-	-	-	-	-	-	-	-	■ 130836 [4]	■ 130636 [2]	■ 130754 [6]	■ 130854 [4]	■ 130654 [2]	■ 130753 [6]	■ 130853 [4]	■ 130653 [2]	-
	papirusowa biel	[mm]	-	-	-	-	-	-	-	-	-	-	☐ 130866 [4]	☐ 130666 [2]	☐ 130784 [6]	☐ 130884 [4]	☐ 130684 [2]	☐ 130783 [6]	☐ 130883 [4]	☐ 130683 [2]	-

(RL) Round-line — 10.5 — 16-26 mm, 34-36 mm

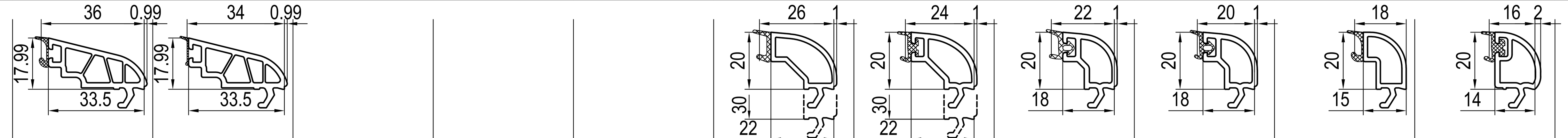

h	uszczelka	ściśnięta	46mm	44mm	42mm	40mm	38mm	36mm	34mm	32mm	30mm	28mm	26mm	24mm	22mm	20mm	18mm	16mm	14mm	12mm	10mm
h = 20mm 1) 2)	czarny	[mm]						■ 140854 [2.5]	☐ 140654 [0.5]				■ 120850 [4]	■ 120650 [2]	■ 120859 [3-4]	■ 120659 [2-3]	■ 140852 [3-4]	☐ 120642 [2-3]			
	papirusowa biel	[mm]						☐ 140884 [2.5]	☐ 140684 [0.5]				☐ 120880 [4]	☐ 120680 [2]	☐ 120889 [3-4]	☐ 120689 [2-3]	☐ 140882 [3-4]	☐ 120672 [2-3]			
h = 30mm 2)	czarny	[mm]						-	-				■ 130850 [4]	■ 130650 [2]	-	-	-	-			
	papirusowa biel	[mm]						-	-				☐ 130880 [4]	☐ 130680 [2]	-	-	-	-			

(SL) Soft-line — 10.5 — 12-26 mm, 30 mm

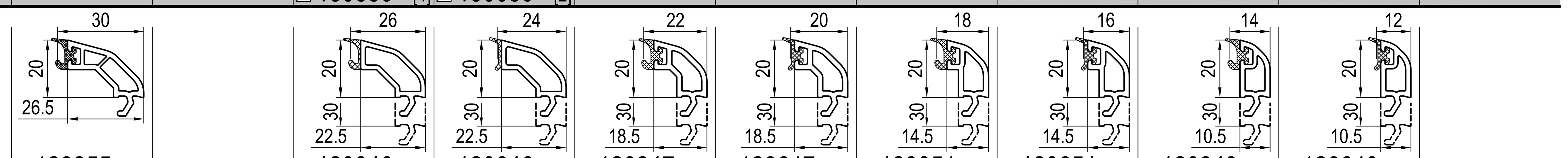

h	uszczelka	ściśnięta	46mm	44mm	42mm	40mm	38mm	36mm	34mm	32mm	30mm	28mm	26mm	24mm	22mm	20mm	18mm	16mm	14mm	12mm	10mm
h = 20mm 1) 2)	czarny	[mm]									■ 120855 [4]		■ 120846 [4]	■ 120646 [2]	■ 120847 [4]	■ 120647 [2]	■ 120851 [4]	■ 120651 [2]	■ 120849 [4]	■ 120649 [2]	
	papirusowa biel	[mm]									☐ 120885 [4]		☐ 120876 [4]	☐ 120676 [2]	☐ 120877 [4]	☐ 120677 [2]	☐ 120881 [4]	☐ 120681 [2]	☐ 120879 [4]	☐ 120679 [2]	
h = 30mm 2)	czarny	[mm]									-		■ 130856 [4]	■ 130656 [2]	■ 130857 [4]	■ 130657 [2]	■ 130858 [4]	■ 130658 [2]	■ 130859 [4]	■ 130659 [2]	
	papirusowa biel	[mm]									-		☐ 130886 [4]	☐ 130686 [2]	☐ 130887 [4]	☐ 130687 [2]	☐ 130888 [4]	☐ 130688 [2]	☐ 130889 [4]	☐ 130689 [2]	

dobór listwy przyszybowej

b = a - c - d - 1

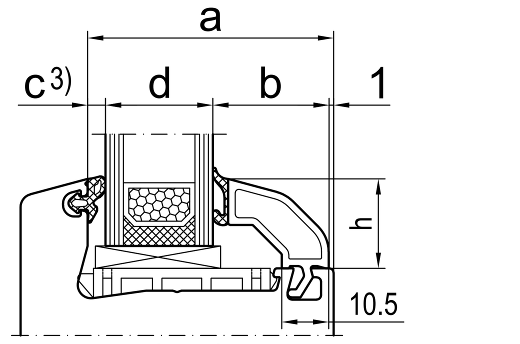

a = wrąb szybowy
b = listwa przyszybowa + uszczelka*
c 3) = uszczelka naprawcza*
d = grubość oszklenia
1 = 1mm występ

⚠➡|J| wklejana szyba
d ≥ 24 mm

* uszczelka ściśnięta

1) do systemów z uszczelnieniem zewnętrznym AD
2) do systemów z uszczelnieniem środkowym MD
3) lub profil z uszczelką
4) skrzydła (drzwi unoszono-przesuwne HST)
5) skrzydła (okna przesuwne)
6) ramy (okna przesuwne)

☐ nie występuje w kolorze (brak okleiny)
■ występuje w kolorze (okleina)

|P| **aluskin** nakładki aluminiowe

-> do

(CL) Classic-line
(RL) Round-line
(SL) Soft-line

cza czarny ~ RAL 9005
pbi papirusowa biel ~ RAL 9018
oc ochra

profile dodatkowe

do systemów z uszczelnieniem środkowym MD
do ram i słupków
z listwą przyszybową h= 20mm

adapter listwy przyszybowej IDEAL 5000/8000

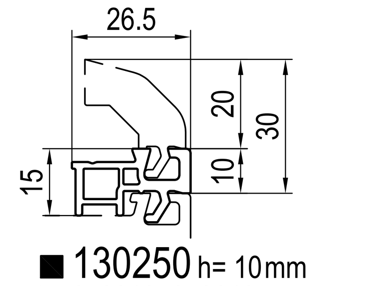

■ 130250 h= 10mm
|A| 650018, 650019, 650321, 680321 podkładki do szklenia

= d
= a

poszerzenie wrębu szybowego IDEAL 8000 (IDEAL 5000)

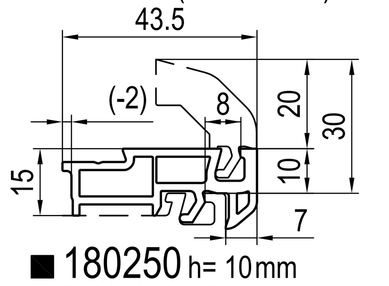

■ 180250 h= 10mm
|A| 650018, 650019, 650321, 680321 podkładki do szklenia

= d + 8mm
= a + 8mm

(...) 180250, |A| 650018 = obcięte

uszczelki naprawcze

|X| uszczelki
-> profile główne

	grubość oszklenia								
IDEAL 2000, multi-slide 5)	= d standard	= d opcja	= d opcja	= d opcja	×	×	×	×	= d - 2mm
IDEAL 4000, IDEAL 5000, IDEAL 7000, IDEAL 8000, Nord-line, lift-slide 4), smart-slide 5) 6), IDEAL 2000 + 8mm	×	= d + 1mm	= d + 1mm	= d + 1mm	= d standard	= d opcja	= d |P| aluskin	= d |P| aluskin	= d - 1mm
easy-slide 5)	×	= d standard	= d opcja	= d opcja	= d - 1mm	= d - 1mm	×	×	= d - 2mm
mono-slide 5)	×	= d + 2mm	= d + 2mm	= d + 2mm	= d + 1mm	= d + 1mm	×	×	= d standard
easy-slide 6), mono-slide 6)	×	= d opcja	= d standard	= d opcja	= d - 1mm	= d - 1mm	×	×	= d - 2mm
ściśnięta [mm]	[2.5-3.5]	[2.5-3.5]	[3-3.5]	[3-5]	[4-4.5]	[4-4.5]	[4]	[4]	[4.5-7.0]
cza	429921	459922	409076	459925	479015	449980	459951	449986	459923
pbi	427921	-	-	450925	477015	447980	-	447986	-
oc	-	-	-	453925	-	-	-	-	-
C =	3mm	3mm	3mm	3mm	4mm	4mm	4mm	4mm	5mm
							standard ->|P|	opcja ->|P|	

|X| uszczelki
-> listwy przyszybowe

xxx6xx [2]	xxx8xx [3-4]	xxx7xx [6]
429310 cza	429311 cza	429312 cza
427310 pbi	427311 pbi	427312 pbi

Copyright © aluplast GmbH | All rights reserved | Alle Rechte vorbehalten
DIN A0->DIN A3 sporządził: RTH nazwa pliku: *Glasleisten* wydanie: 2018-03 język: pl (polski) / polish