Win2Trade

KARTA PRODUKTU
Classic 68

Classic

Niezależnie od wersji wykonania (Softline czy Retro) model Classic ma zawsze okapnik zamaskowany drewnem w taki sposób, że patrząc od zewnątrz widoczne jest tylko drewno. Element maskujący wykonany jest z tego samego drewna i w tym samym kolorze co okna.

Różnorodność kształtów "nosków" zasłaniających okapnik aluminiowy pozwala na wkomponowanie modelu Classic w projekt prawie każdego domu.

* dostępne głębokości zabudowy: 68, 78 i 92 mm.

Rodzaj wykończenia

Softline

Retro

Przenikalność Cieplna Uw
1,01 - 1,37 W/m^{2}K

Bezpieczeństwo
Antywłamaniowość
Klasa: Rc1 - Rc2

Dźwiękoszczelność
32 - 41 dB (w zależności od zastosowanego pakietu szybowego)

Odporność na obciążenia
wiatrem
Klasa: C5

KARTA PRODUKTU

Classic 68

KONSTRUKCJA

Rama drewniana z drewna klejonego na długości oraz na grubości z litej tarcicy.
Głębokość zabudowy ramy i skrzydła 68 mm
(dostępne są 78 i 92 mm)

MATERIAŁ

Drewno sosnowe, modrzewiowe, meranti lub dębowe.

Na zamówienie dostępne drewno z certyfikatem FSC

SZKŁO

Energooszczędne pakiety dwu lub trzyszybowe (dwukomorowe) ze szkła niskoemisyjnego oraz przestrzenią międzyszybową wypełnioną argonem.

OPCJONALNIE:
- szyby bezpieczne: VSG laminowane, ESG hartowane
- dźwiękochłonne
- przeciwsłoneczne
- maksymalna grubość pakietu szybowego dla 68 wynosi 32 mm

LAZURY

MALOWANIE

Stolarka malowana jest wodorozcieńczalnymi, ekologicznymi, transparentnymi lub kryjącymi lakierami.

KOLORY KRYJĄCE wg palety: RAL lub NCS
LAZURY uwidaczniające strukturę drewna.

* Standardowo kolor wewnątrz i zewnątrz jest identyczny.

WYPOSAŻENIE

STANDARDOWE:
Podstawowy model klamki dla okien Eco to klamka metalowa Hoppe model **Tokyo** w kolorze białym albo brązowym.

Tokyo

biały **9016**

brąz **8019**

F4 - Stare złoto

F9 - Tytan

F1 - Srebrny

OPCJONALNE:
- klamki zwiększające bezpieczeństwo tzw. klamki z przyciskiem lub klamki z kluczykiem.
- klamki z możliwością blokady funkcji rozwiernej.

- nawiewniki mocowane poziomo w skrzydle albo w ościeżnicy
- nawiewniki mocowane poziomo na szybę
- szprosy: międzyszybowe, naklejane, wiedeńskie, konstrukcyjne

z kluczykiem z przyciskiem

Klamki Hoppe- pozostałe modele

Atlanta Luxemburg New York

Win2Trade

www.win2trade.com

KARTA PRODUKTU

Classic 68

Rodzaje wykończenia

widok od wewnątrz (listwa przyszybowa)

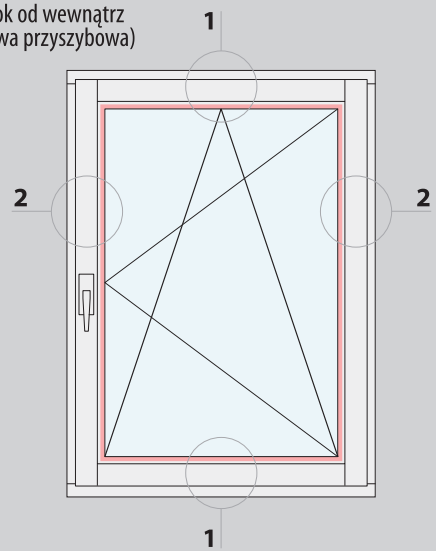

widok od zewnątrz (rama i przylga)

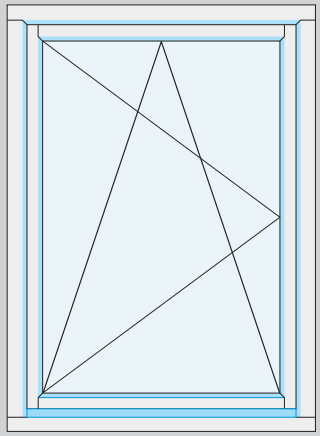

www.win2trade.com

Classic Softline

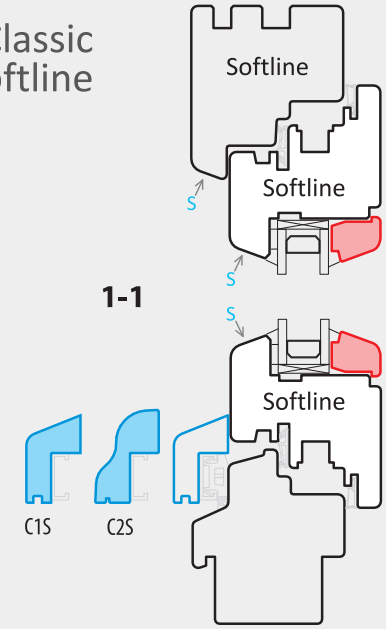

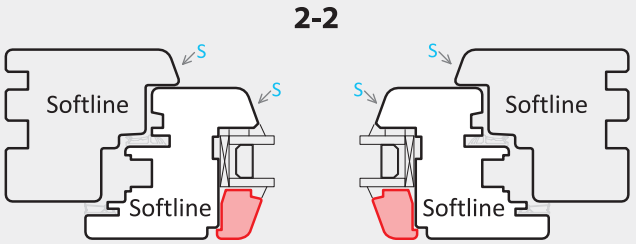

OPCJE
LISTWA PRZYSZYBOWA

Classic Retro

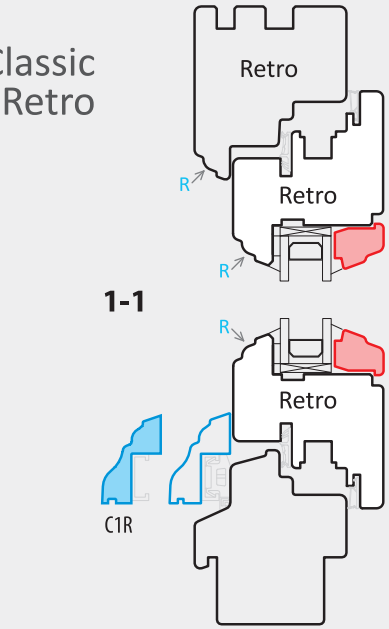

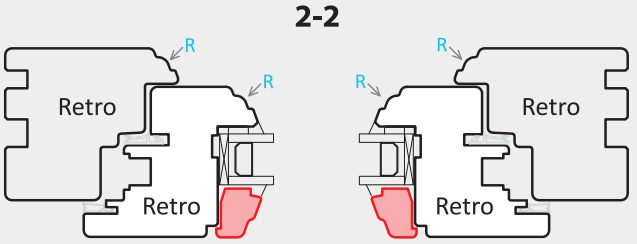

OPCJE
LISTWA PRZYSZYBOWA

Win2Trade

KARTA PRODUKTU

Classic 68

Wykończenie - Retro

Rodzaj podcięcia

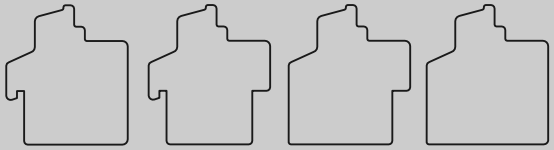

SE-1 / SI-0 SE-1 / SI-1 SE-0 / SI-1 SE-0 / SI-0

Specjalne podcięcia

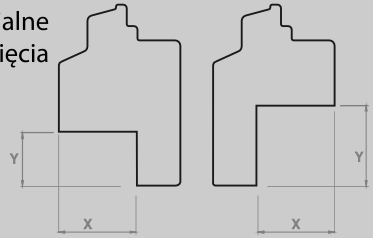

SE-X*Y / SI-0 SE-0 / X*Y

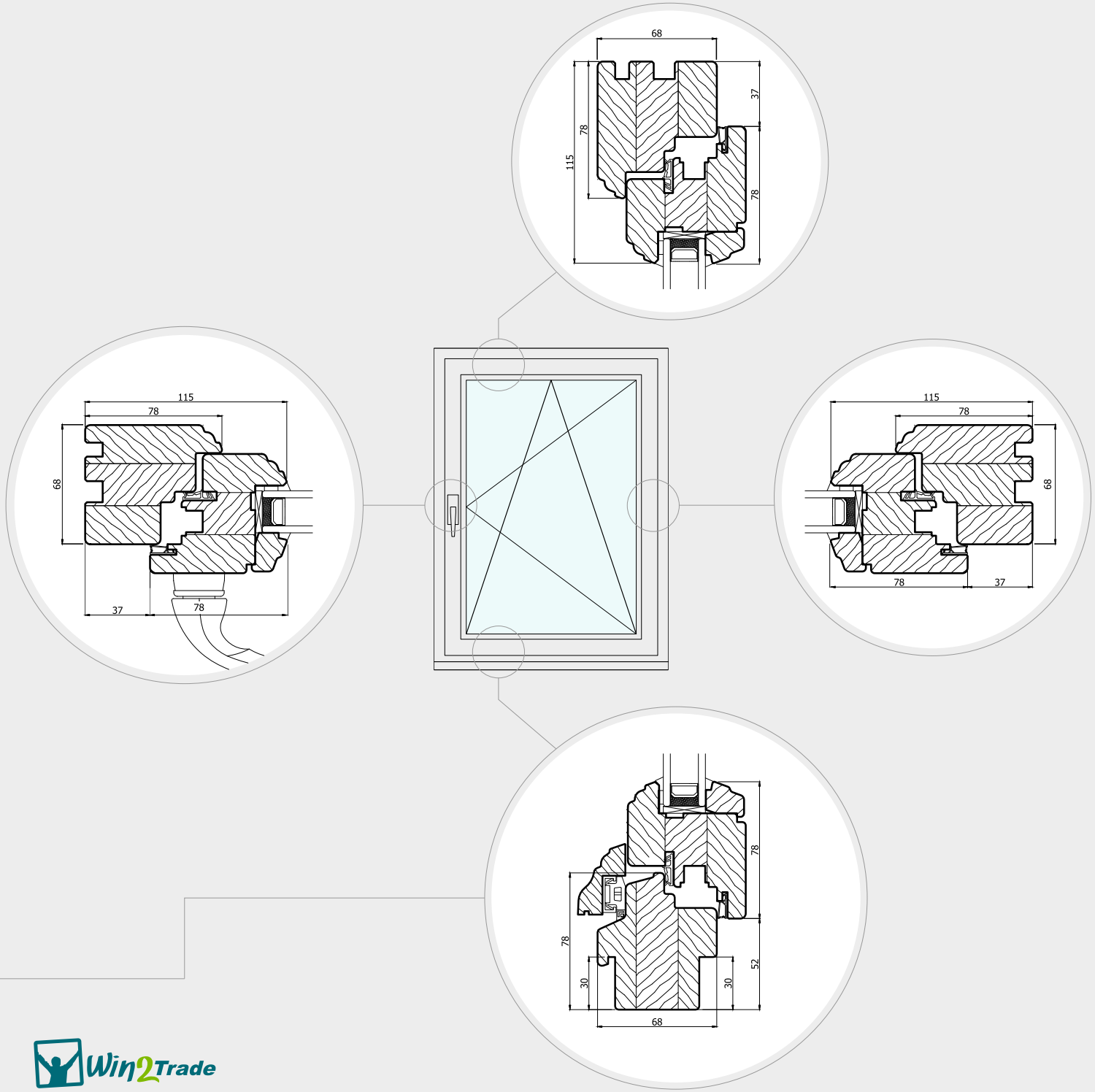

www.win2trade.com

KARTA PRODUKTU

Classic 68

OKNO z ruchomym słupkiem

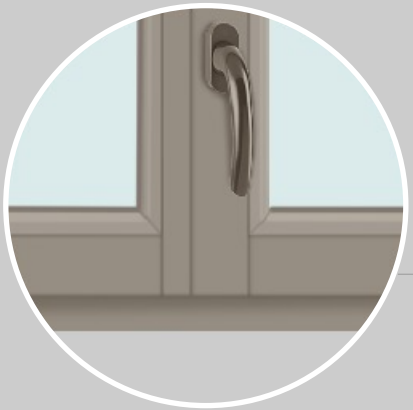

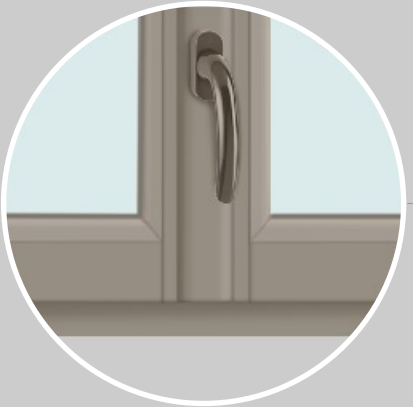

SŁUPEK RUCHOMY

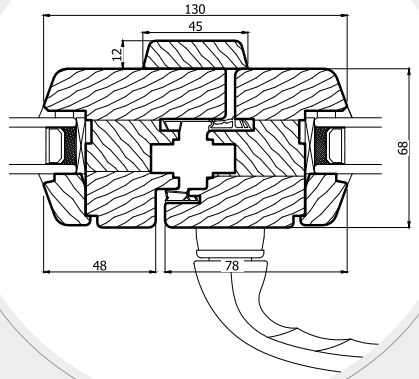

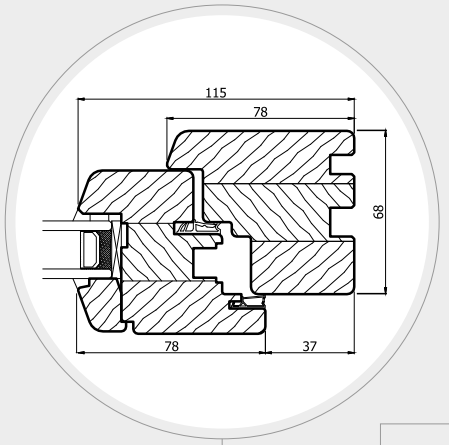

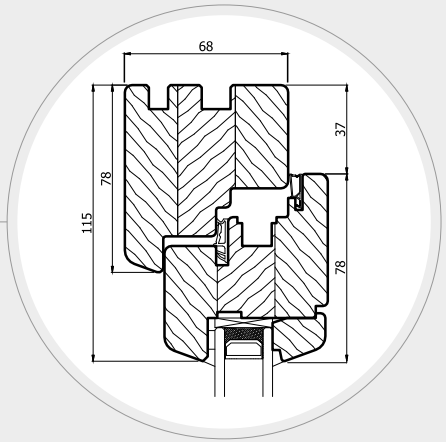

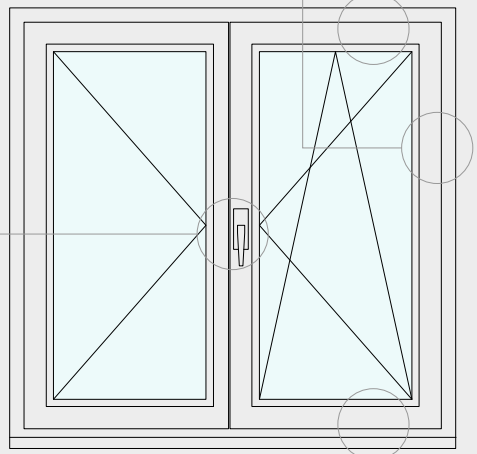

OPCJA

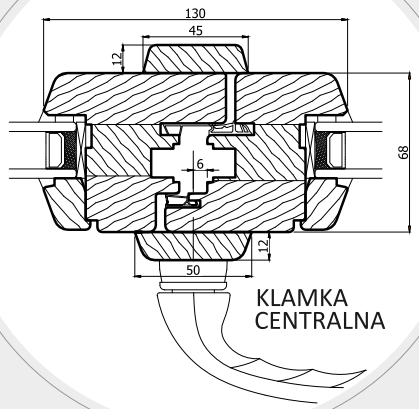

KLAMKA
CENTRALNA

C1S C2S C1R

OPCJE

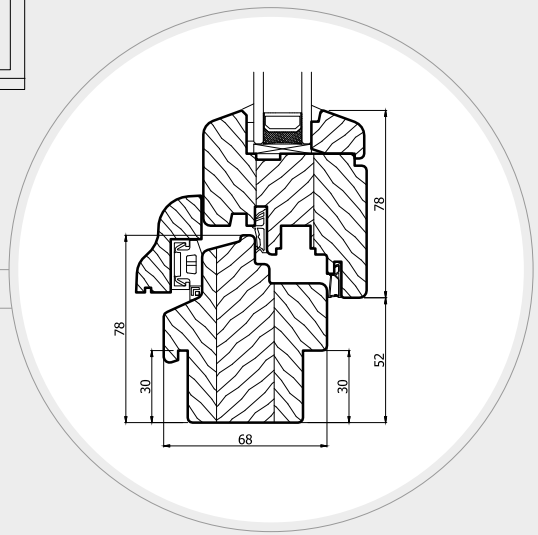

www.win2trade.com

KARTA PRODUKTU

Classic 68 - SLIM

OKNO z ruchomym słupkiem

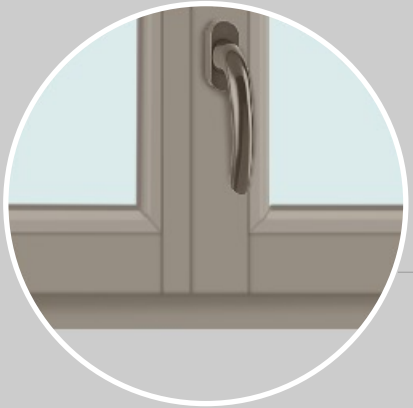

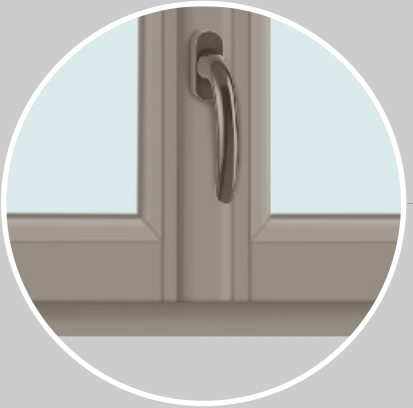

WERSJA - SLIM

SŁUPEK RUCHOMY

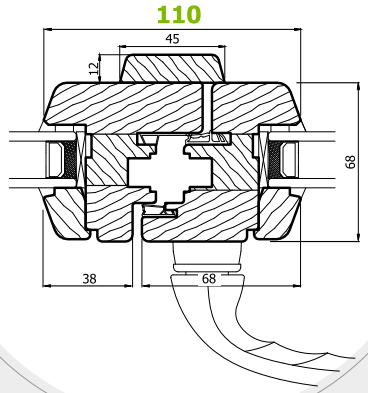

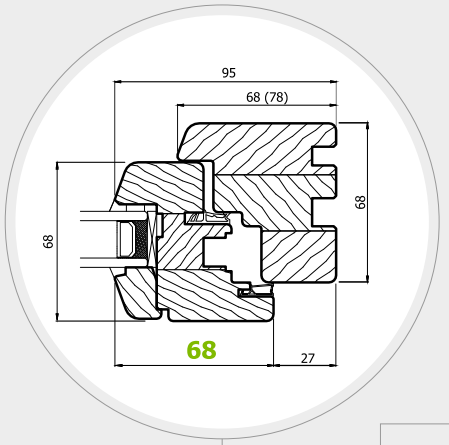

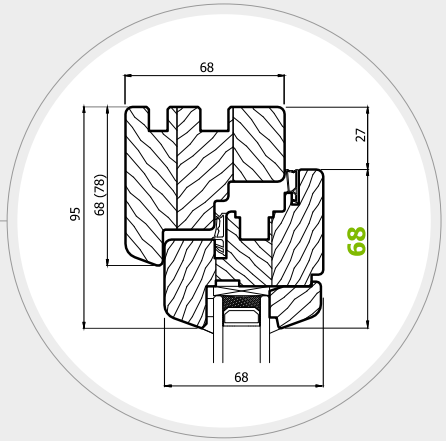

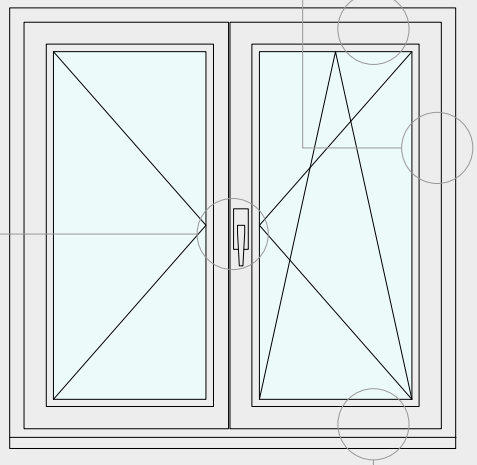

OPCJA

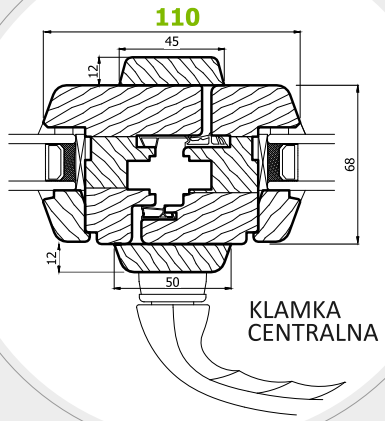

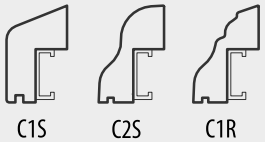

OPCJE

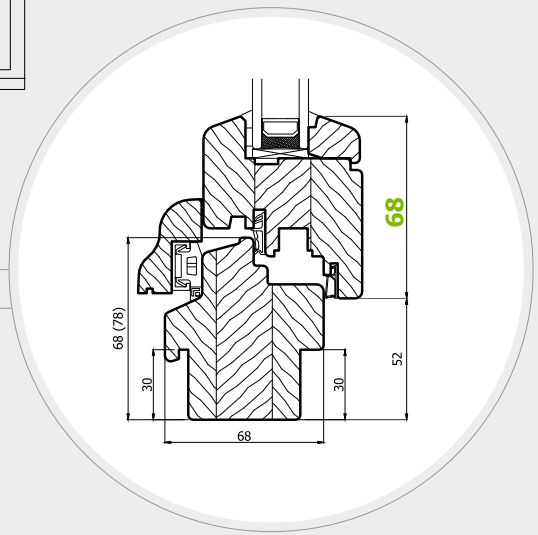

www.win2trade.com

KARTA PRODUKTU

Classic 68

OKNO ze stałym słupkiem

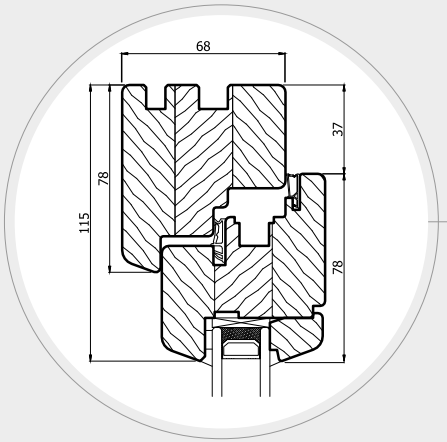

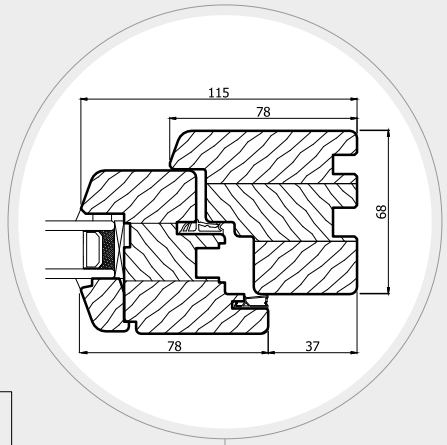

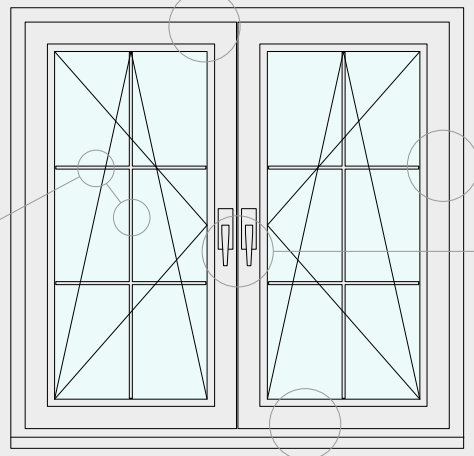

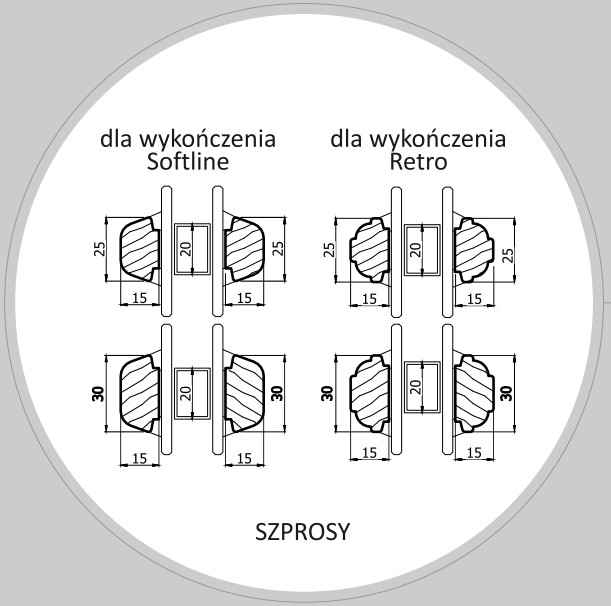

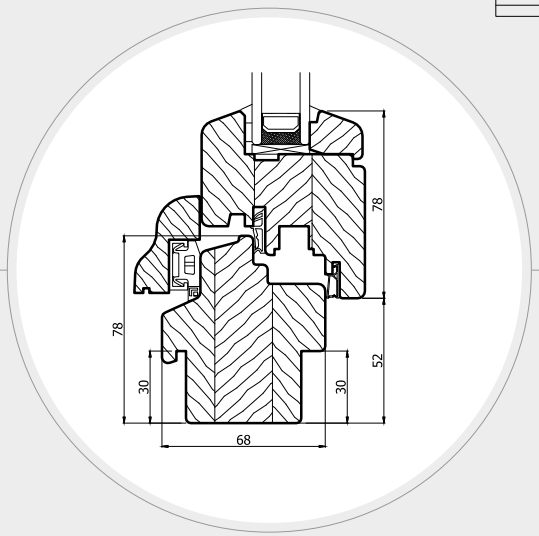

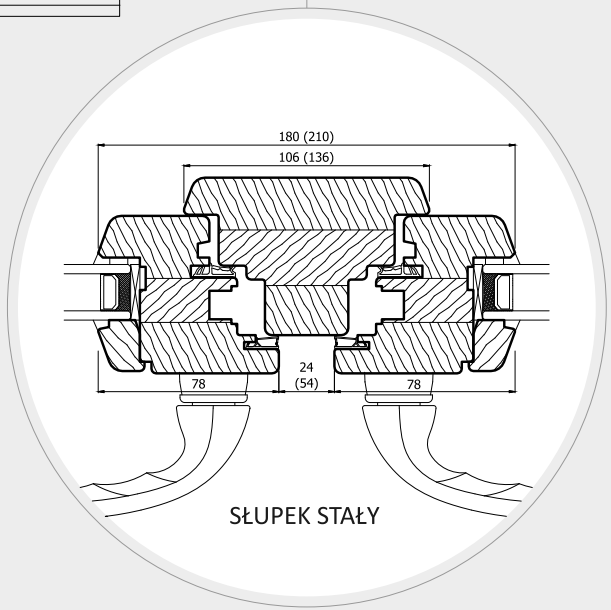

Rodzaj podcięcia pod parapet

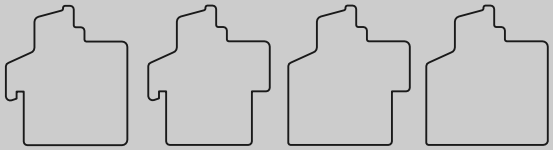

SE-1 / SI-0 SE-1 / SI-1 SE-0 / SI-1 SE-0 / SI-0

www.win2trade.com

KARTA PRODUKTU

Classic 68

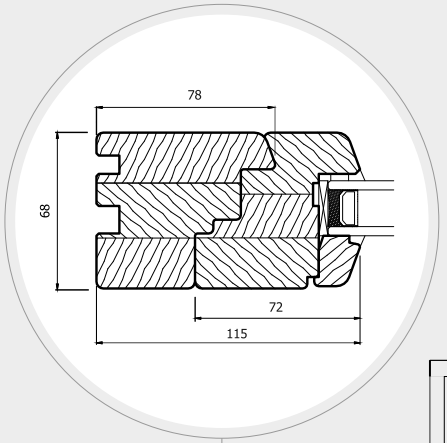

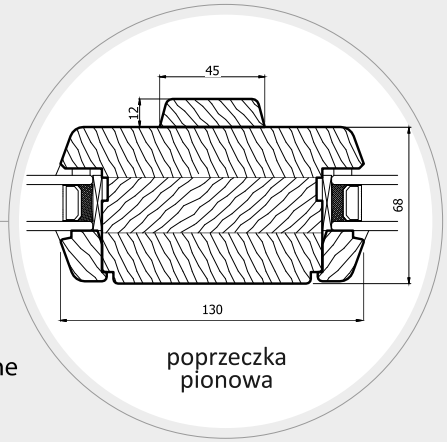

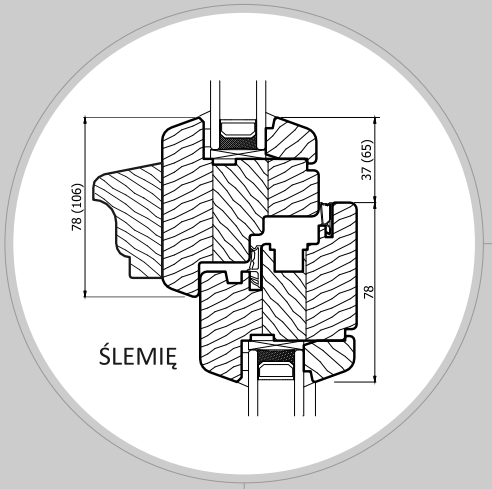

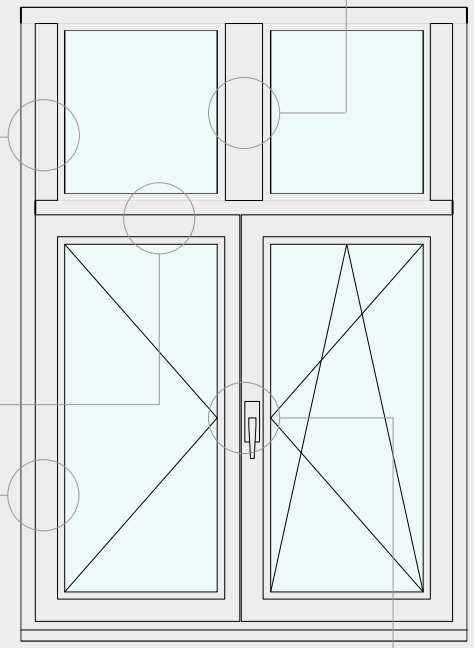

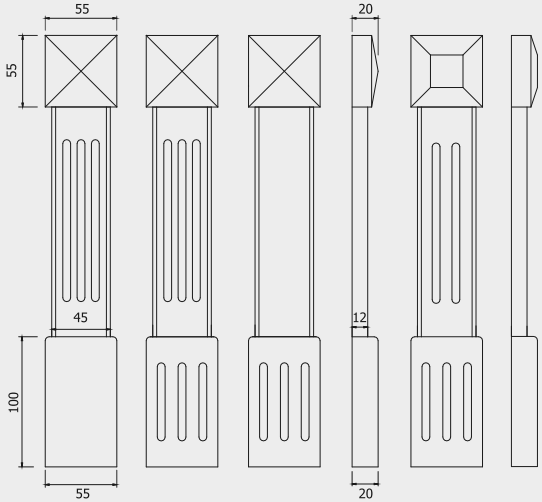

listwy ozdobne ślemienia

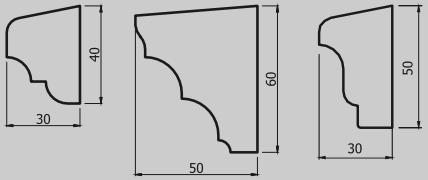

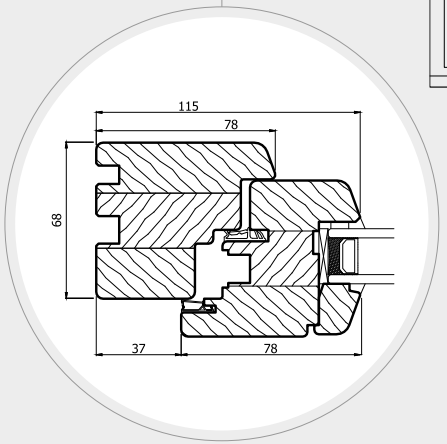

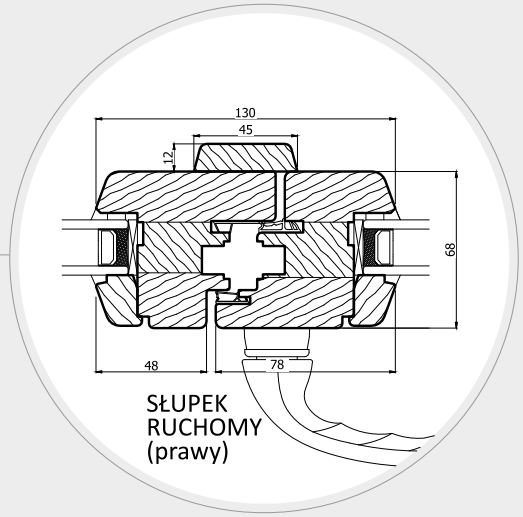

www.win2trade.com